Príslušenstvo / Rozmery

FISCHBACH
VYSOKOVÝKONNÉ
VENTILÁTORY

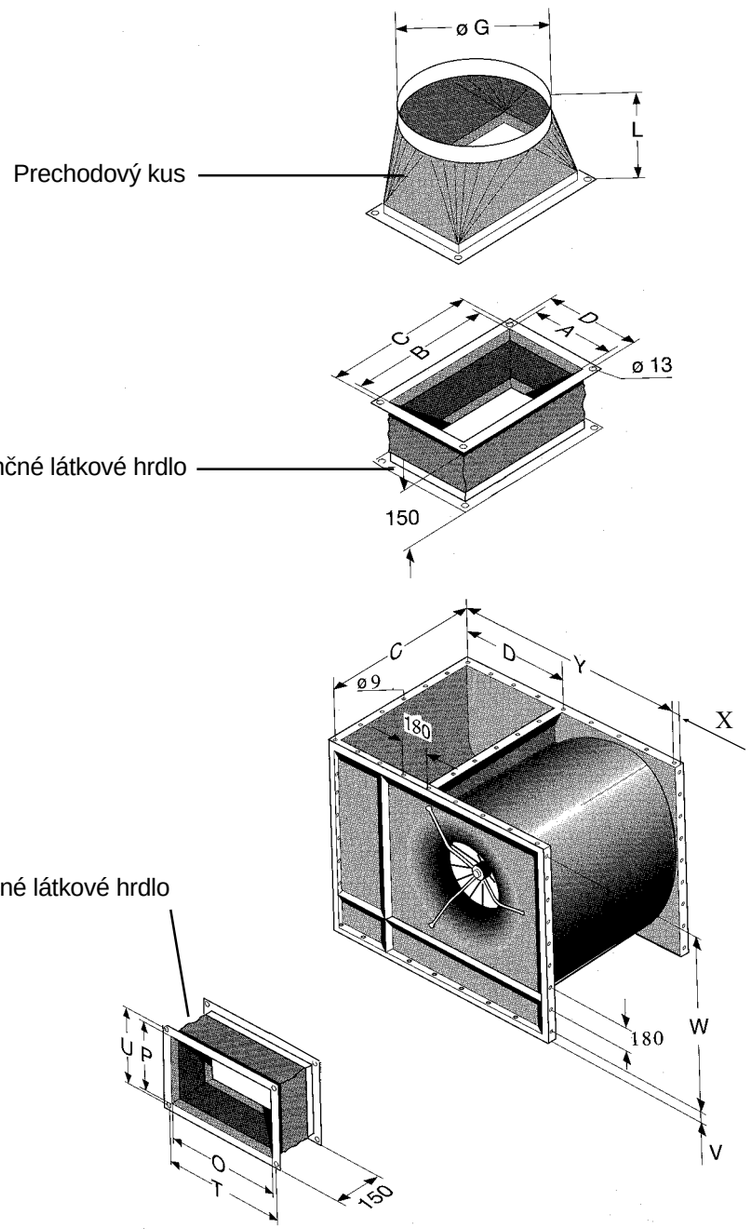

Upevňovacie rámy sa dajú na mnohých stranách upevniť pomocou veľkého množstva okrúhlych otvorov, ako aj pomocou bodových matíc na dúchadle. Dlhé otvory upevnenie uľahčujú.

ϕG sú čisté rozmery pri otvorení.

Typ ventilátora	A	B	C	D	G	L	O	P	T	U	V	W	X	Y
HE 500/D 2	365	315	337	396	398	300	384	304	418	338	30	720	60	720
HE 560/D 2.5	511	355	377	542	448	300	439	340	473	374	75	720	68,5	900
HE 630/D 5	597	400	422	628	498	300	500	393	534	427	425	900	45	1080