Príslušenstvo / Rozmery

FISCHBACH
VYSOKOVÝKONNÉ
VENTILÁTORY

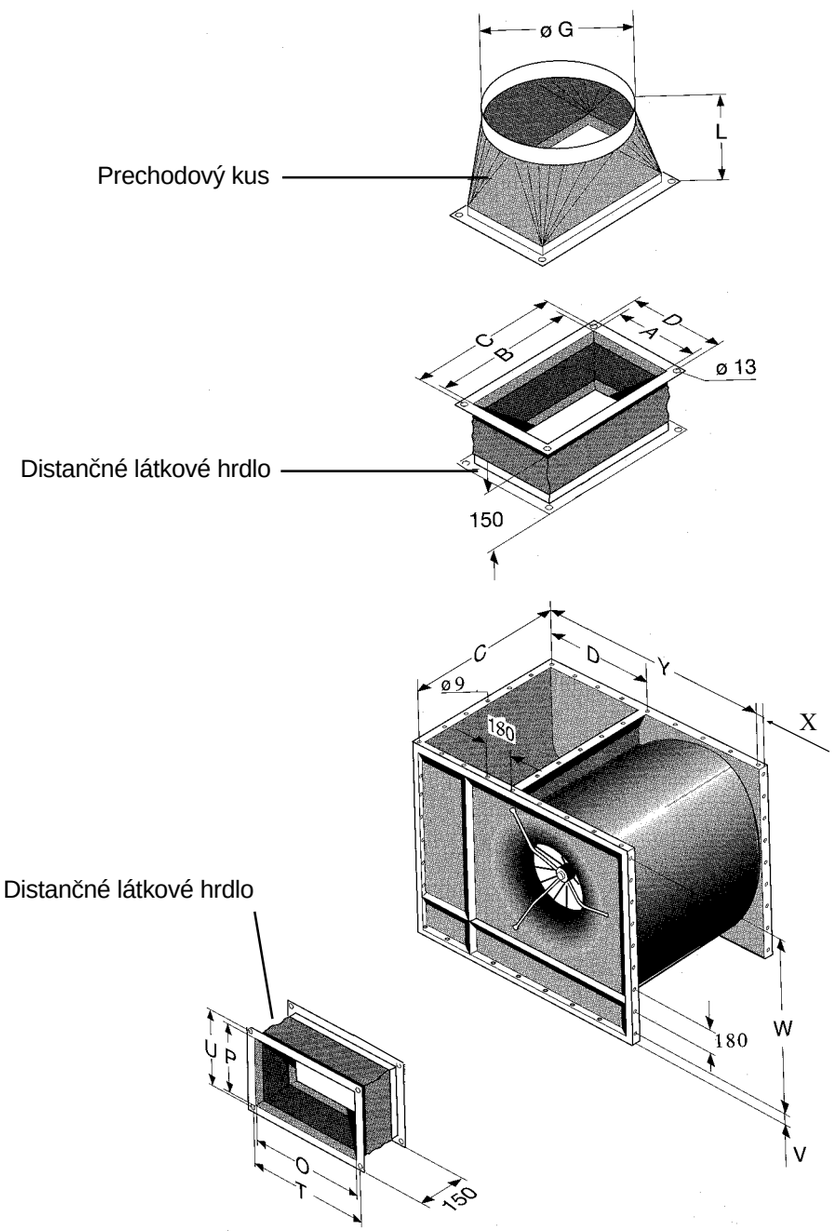

Upevňovacie rámy sa dajú na mnohých stranách upevniť pomocou veľkého množstva okrúhlych otvorov, ako aj pomocou bodových matíc na dúchadle. Dlhé otvory upevnenie uľahčujú.

ϕG sú čisté rozmery pri otvorení.

Typ ventilátora	A	B	C	D	G	L	O	P	T	U	V	W	X	Y
HD 500/D 2.5	365	602	624	396	498	500	384	304	418	338	30	720	60	720
HD 560/D 5	511	684	706	542	558	500	439	340	473	374	75	720	68,5	900
HD 630/D 5	500	760	794	534	708	500	500	393	534	427	37,5	900	104	1000
HD 630/TD 10	500	760	794	534	708	500	500	393	534	427	37,5	900	104	1000